39 910 000 **BAU CERAMIC SANITA COMPACTA**

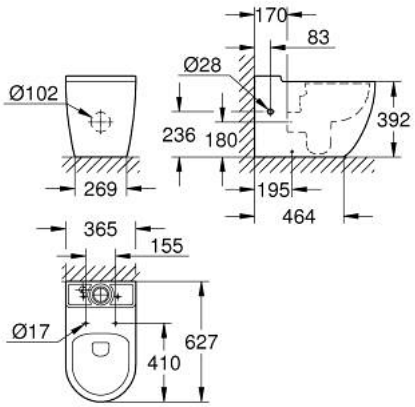

DESCRIÇÃO DO PRODUTO

- Colour: alpine white
- Rimless
- Saída universal
- Volume de descarga 3/6 l
- Inclui kit de fixação
- Tanque exterior deve ser adquirido separadamente
- Cerâmica
- Compatível com assento e tampo 39 913 (soft close)
- Compatível com Bau Ceramic 39 911 000 e 39 912 000

- Edição Profissional