34 582 001 **GROHTHERM 1000 CONJUNTO DE DUCHE PERFECT COM TEMPESTA 210**

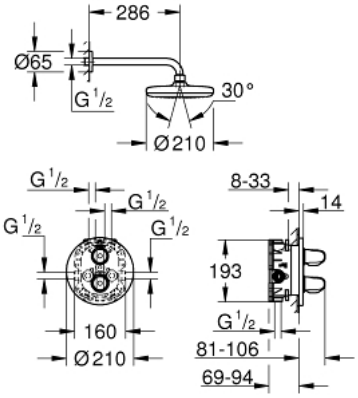

DESCRIÇÃO DO PRODUTO

- Colour: cromado
- Composto por:
- Conjunto de instalação Grohtherm 1000 com Aquadimmer Eco (19 985 000)
- Elemento encastrável GROHE Rapido T para termostáticas (35 500)
- Chuveiro de teto Tempesta 210 (26 408)
- Braço de chuveiro Rainshower 286 mm (28 576)
- Produtos como o chuveiro de mão, o suporte, a curva de saída e a bicha flexível devem ser encomendados separadamente
- Pressão mínima 1,0 bar