24 367 MS0 **ATRIO <P>MONOCOMANDO DE BANHEIRA E DUCHE 1/2"</P>**

DESCRIÇÃO DO PRODUTO

- Colour: satin steel
- Cartucho de discos cerâmicos GROHE SilkMove 35 mm
- Acabamento GROHE LongLife
- Limitador ecológico de caudal
- Inversor automático: banheira/duche
- Perlator tipo "Mousseur"
- Saída inferior para duche de 1/2" com válvula anti-retorno integrada
- Rácores em S (150 ± 25)
- Válvulas anti-retorno

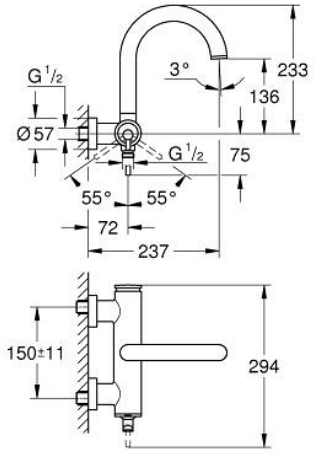

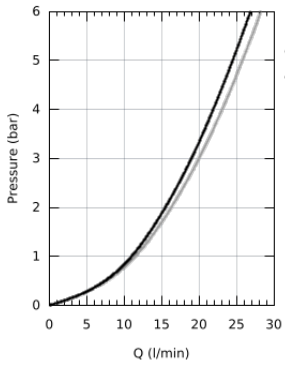

bar	1	2	3	4	5	6
—	11.5	16.3	20.0	23.1	25.8	28.3
—	11.0	15.5	19.0	21.9	24.5	26.9

l/min

24 367 MS0 **ATRIO <P>MONOCOMANDO DE BANHEIRA E DUCHE 1/2"</P>**

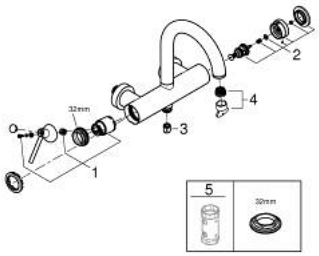

PEÇAS DE REPOSIÇÃO , outubro 2022 – now

1: Cartucho (Spare part-nr. 46374000)

2: Inversor (Spare part-nr. 48405MS0)

3: Sede 1/2" (Spare part-nr. 08565000)

4: Perlator tipo "Mousseur" (Spare part-nr. 13926000)

5: Chave de caixa (Spare part-nr. 19332000)*

* Acessórios Opcionais