# 24 174 GF1 **ESSENCE MONOCOMANDO DE LAVATÓRIO 1/2" TAMANHO L**

**DESCRIÇÃO DO PRODUTO**
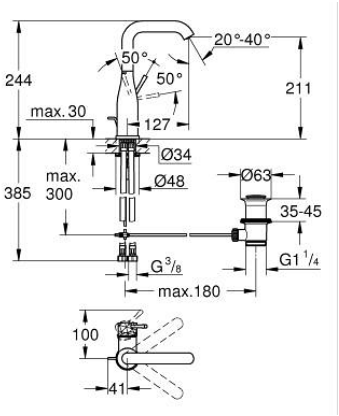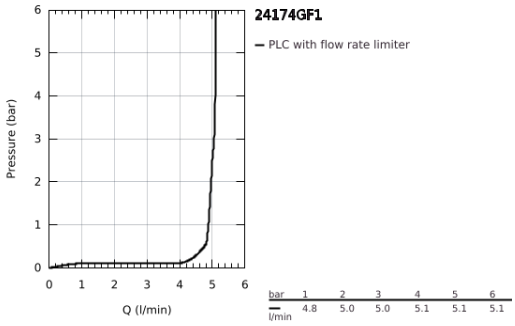
- Colour: brushed crafted cool sunrise
- Manípulo metálico artesanal
- Cartucho de discos cerâmicos GROHE SilkMove 28 mm
- Com limitador ecológico de temperatura
- Acabamento GROHE LongLife
- GROHE EcoJoy para menor consumo e jato perfeito
- Caudal máximo (a 3 bar): 5 l/min
- GROHE AquaGuide com mousseur regulável
- Sistema de instalação GROHE FastFixation Plus
- Bica giratória Perlator tipo "Mousseur"
- Bica ajustável para rotação 0° / 150° / 360°
- Válvula automática 1 1/4"
- Ligações flexíveis