24 064 DC1 **LINEARE MONOCOMANDO COM INVERSOR DE 2 VIAS**

DESCRIÇÃO DO PRODUTO

- Colour: supersteel
- Elemento exterior
- GROHE Rapido SmartBox (35 600/35 604)
- Cartucho de discos cerâmicos GROHE SilkMove 46 mm
- Acabamento GROHE Long-Life
- Encastrável com GROHE FastFixation
- Espelho de metal com ajuste de 6º
- Manípulo metálico
- Inversor automático de 2 vias
- Desempenho do fluxo: saída B 27 l/min, saída C 27 l/min
- Sem elemento encastrável

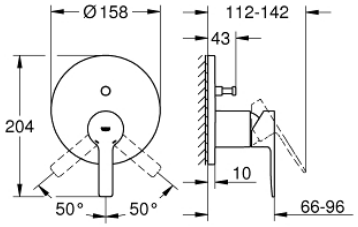

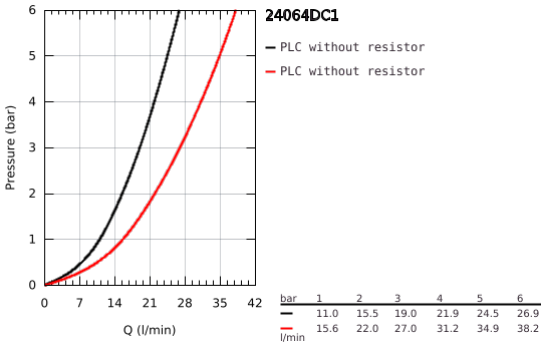

24 064 DC1 **LINEARE MONOCOMANDO COM INVERSOR DE 2 VIAS**

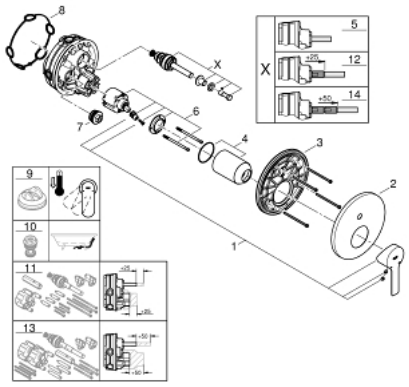

PEÇAS DE REPOSIÇÃO , julho 2017 – now

1: Manípulo e tampa (Order-nr. 46988DC0)

2: Conjunto de 10 espelhos (Order-nr. 48429DC0)

3: placa de fixação (Order-nr. 48440000)

4: Calota (desde 1999) (Order-nr. 09038DC0)

5: Inversor (Order-nr. 48442DC0)

6: Cartucho (Order-nr. 46048000)

7: Sede 1/2" (Order-nr. 49085000)

8: Obturador 1/2" (Order-nr. 48360000)

9: Limitador de temperatura (Order-nr. 46375000)*

10: Combinação para proteção anti retorno (DIN-EN1717) (Order-nr. 14055000)

*

11: Extensão universal para monocomandos, 25 mm (Order-nr. 14056000)*

12: Inversor (Order-nr. 48444DC0)*

13: Extensão universal para monocomandos, 50 mm (Order-nr. 14057000)*

14: Inversor (Order-nr. 48445DC0)*

* Acessórios Opcionais