24 057 EN1 **ESSENCE <P>MONOCOMANDO DE DUCHE 1/2"</P>**

DESCRIÇÃO DO PRODUTO

- Colour: brushed nickel
- Elemento exterior
- GROHE Rapido SmartBox (35 600/35 604)
- Cartucho de discos cerâmicos GROHE SilkMove 46 mm
- Acabamento GROHE Long-Life
- Encastrável com GROHE FastFixation
- Espelho de metal com ajuste de 6º
- Manípulo metálico
- Desempenho do fluxo: saída B ou C 30 l/min
- Sem elemento encastrável

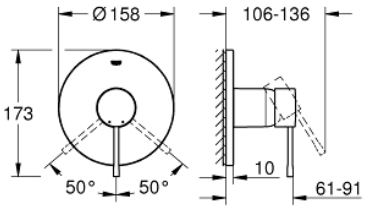

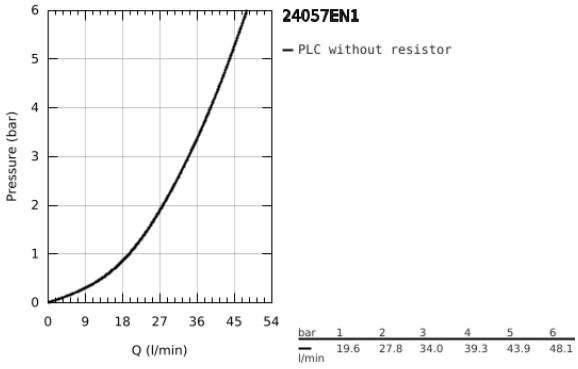

24 057 EN1 **ESSENCE <P>MONOCOMANDO DE DUCHE 1/2"</P>**

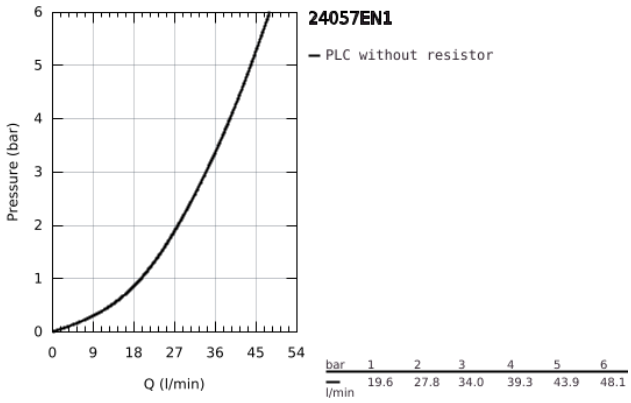

bar	1	2	3	4	5	6
l/min	19.6	27.8	34.0	39.3	43.9	48.1

24 057 EN1 **ESSENCE <P>MONOCOMANDO DE DUCHE 1/2"</P>**

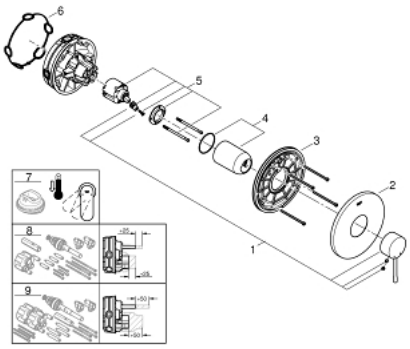

PEÇAS DE REPOSIÇÃO , julho 2017 – now

1: Manípulo e tampa (Order-nr. 46915EN0)

2: Conjunto de 10 espelhos (Order-nr. 48428EN0)

3: placa de fixação (Order-nr. 48439000)

4: Calota (desde 1999) (Order-nr. 02693EN0)

5: Cartucho (Order-nr. 46048000)

6: Obturador 1/2" (Order-nr. 48360000)

7: Limitador de temperatura (Order-nr. 46308000)*

8: Extensão universal para monocomandos, 25 mm (Order-nr. 14056000)*

9: Extensão universal para monocomandos, 50 mm (Order-nr. 14057000)*

* Acessórios Opcionais