20 661 DL0 **ATRIO MISTURADORA DE LAVATÓRIO 1/2"(3 FUROS) TAMANHO M**

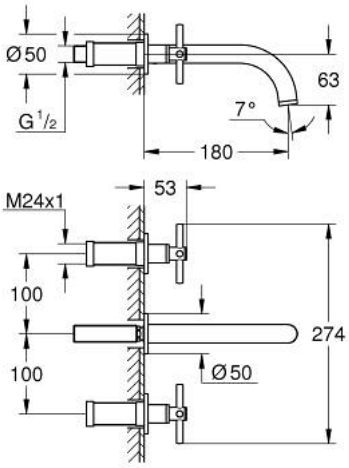

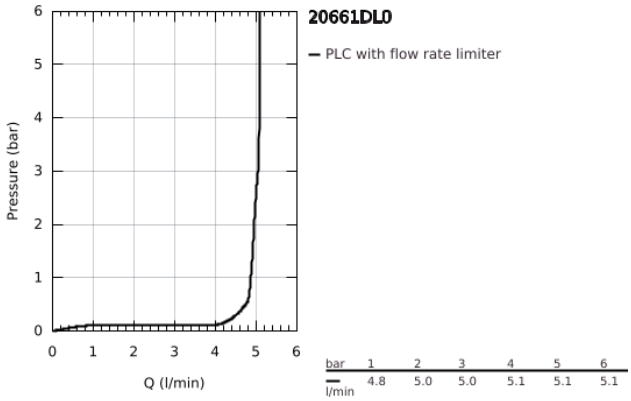

DESCRIÇÃO DO PRODUTO

- Colour: brushed warm sunset
- Montagem na parede
- Elemento exterior para 29 025 002
- Castelos de discos cerâmicos 1/2", 90°
- Acabamento GROHE LongLife
- GROHE EcoJoy para menor consumo e jato perfeito
- Caudal máximo (a 3 bar): 5 l/min
- Distância entre centros 200 mm
- Comprimento 180 mm
- Com manípulos cruzados
- Sem conjunto de pré-montagem 29 025 002 (encomendar separadamente)
- Dois conjuntos de tampas diferentes incluídos. Um conjunto com marcação "H" e "C" e outro conjunto sem marcação.

20 661 DL0 **ATRIO MISTURADORA DE LAVATÓRIO 1/2"(3 FUROS) TAMANHO M**

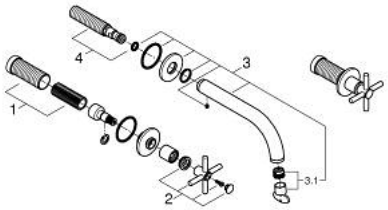

PEÇAS DE REPOSIÇÃO , novembro 2022 – now

1: extensão do fuso (Spare part-nr. 45988000)

2: Atrio New manípulo (Spare part-nr. 14215DL0)

3: Bica giratória 3/4" (Spare part-nr. 101344DL00)

3.1: Perlator tipo "Mousseur" (Spare part-nr. 48408000)

4: Junta de zinco (Spare part-nr. 1013459990)