20 202 000 **TORNEIRA DE 1 ÁGUA UNIVERSAL**

DESCRIÇÃO DO PRODUTO

- Colour: cromado
- Bica em 7
- Cartucho de discos cerâmicos
- Porca de ligação de 1/2"
- Acabamento GROHE Long-Life
- GROHE Water Saving para menor consumo e jato perfeito
- Caudal máximo (a 3 bar): 5 l/min
- Comprimento: 114 mm

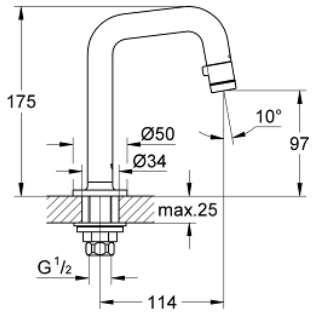

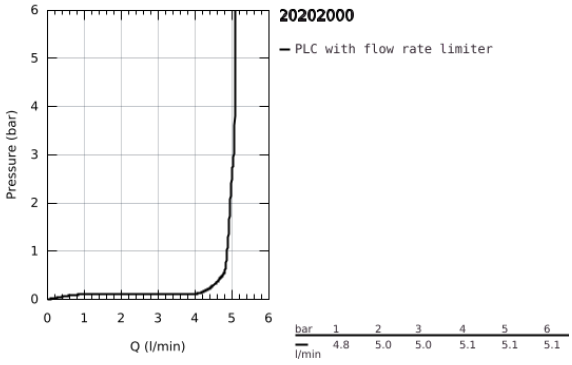

20 202 000 **TORNEIRA DE 1 ÁGUA UNIVERSAL**

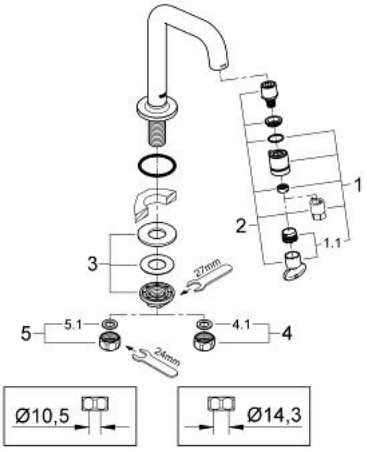

PEÇAS DE REPOSIÇÃO , janeiro 2010 – now

1: Manípulo (Order-nr. 48041000)

1.1: Perlator tipo "Mousseur" (Order-nr. 13998000)

2: castelo (Order-nr. 48042000)

3: união roscada (Order-nr. 45004000)

4: porca de ligação (Order-nr. 1290200M)

4.1: junta (Order-nr. 0138900M)

5: porca de ligação (Order-nr. 1290100M)

5.1: junta (Order-nr. 0138900M)